Robinet latéral fermant à gauche froid - Chrome

CL.1

20 000 716

- diamètre de percement 32 mm
- rosace 60 x 60 mm
- avec marquage froid

S’adapte aux gammes suivantes : CL.1, CYO

Chrome	20 000 716-00
Platine brossé	20 000 716-06
Dark Chrome	20 000 716-19
Laiton brossé (Or 23cts)	20 000 716-28
Champagne brossé (Or 22cts)	20 000 716-46
Champagne (Or 22cts)	20 000 716-47
Dark Platinum brossé	20 000 716-99

Nous nous réservons le droit de modifier les modèles, la gamme de produits et les spécifications techniques sans préavis.
Pour de plus amples informations, rendez-vous sur : www.dornbracht.com +49 (0) 2371 8899 900 mail@dornbracht.com

Robinet latéral fermant à gauche froid - Chrome

CL.1

20 000 716

mm [inches]

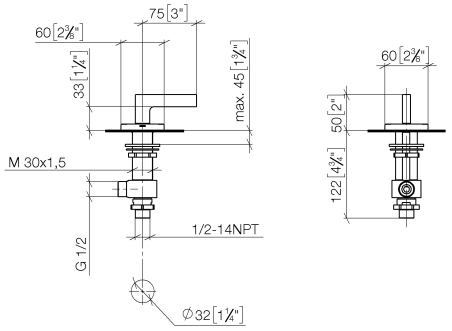

Diagramme de débit

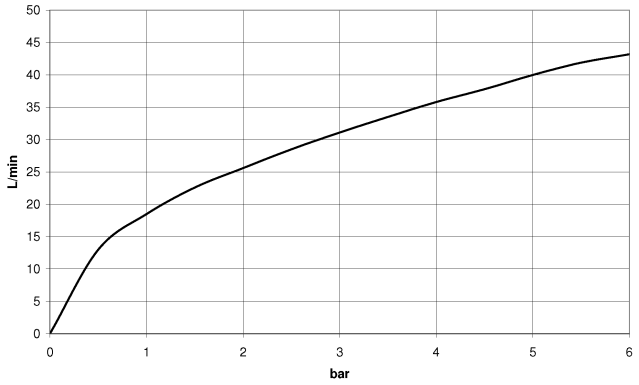

Certificats

IAPMO_4976 (5). LGA_28688.

Robinet latéral fermant à gauche froid - Chrome

CL.1

20 000 716

Les pièces pour les autres finitions peuvent être trouvées ici : Platine brossé

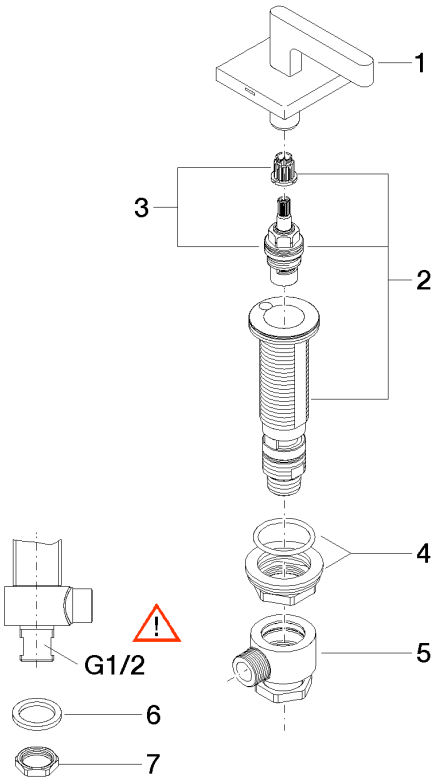

Liste des pièces de rechange

N°	Article Numéro	Désignation	Fréquence de montage	Délai de livraison
1	90 20 70 057 01-00	poignée (cold)	1	10
2	04 17 11 058 32 90	partie latérale	1	2
3	90 90 03 132 00 90	tête céramique	1	2
4	04 23 10 032 78 90	set de fixation	1	2
5	04 17 11 023 10 90	raccord multiple	1	2
6	09 30 11 059 90	rondelle	1	2
7	09 23 10 012 90	écrou	1	2

Nous nous réservons le droit de modifier les modèles, la gamme de produits et les spécifications techniques sans préavis.
Pour de plus amples informations, rendez-vous sur : www.dornbracht.com +49 (0) 2371 8899 900 mail@dornbracht.com